Spezifikationen

BAULMANN

Abbildung ähnlich

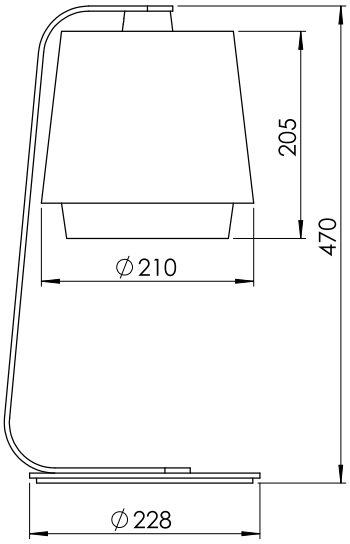

14.163.59-4216

Oberfläche:	Anthrazit Struktur 59	Tischleuchte anthrazit Struktur
Lampenfassung:	für 1 x E27 / 230 V	für 1 x E27
Höhe:	470 mm	Schirm: Leinen champ. 144
Schalter:	mit Schnurzwischenschalter	
Netzspannung:	230 V	
Schutzklasse:	II	
Sicherheitsnorm:	CE	
EEK-Leuchtmittel:	A++ - E	

BAULMANN LEUCHTEN GMBH | Selscheder Weg 24 | 59846 Sundern | Deutschland
Tel +49 (0)2933 847-0 | Fax +49 (0)2933 847-100 | E-Mail: info@baulmann.com

Mehr Informationen unter:
https://www.baulmann.com/de/produkt/1416359-4216/