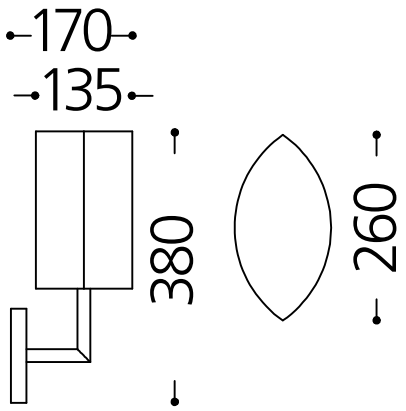

63.108.15-3646

Oberfläche:	Titansilber 15	Wandleuchte Titansilber
Lampenfassung:	für 1 x E27 / 230 V	für 1 x E27
Breite:	260 mm	Schirm: Chintz champ. 131
Höhe:	380 mm	Abm. ca. 260 x 135 mm, Höhe ca. 220 mm
Ausladung:	170 mm	
Gewicht:	0,81 kg	
Netzspannung:	230 V	
Schutzklasse:	I	
Sicherheitsnorm:	CE	
EEK-Leuchtmittel:	A++ - E	