Spezifikationen

BAULMANN

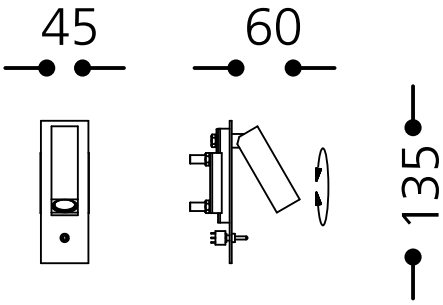

64.164.03

Oberfläche:	Messing matt 03
Lampenfassung:	1 x LED integriert / 350 mA / 1 W
Länge:	135 mm
Breite:	45 mm
Ausladung:	60 mm
Gewicht:	0,6 kg
Schalter:	mit Mikroschalter
Wattage:	1 W
Netzspannung:	350 mA
Schutzklasse:	III
Sicherheitsnorm:	CE
EEK-Leuchtmittel:	A++ - A

Wandleuchte Messing matt
LED-Kopf quadr., inkl. 1 W LED warmweiß
inkl. Schaltnetzteil (lose beigelegt)
Wandplatte Schwarz, Abm. ca. 135 x 45 mm
mit Mikroschalter, Ausladung ca. 60 mm