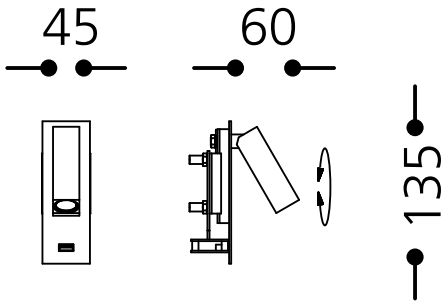

64.572.14

Oberfläche:	Chrom 14	Wandleuchte Chrom
Lampenfassung:	1 x LED integriert / 350 mA / 1 W	LED-Kopf quadr., inkl. 1 W LED warmweiß
Länge:	150 mm	inkl. Schaltnetzteil (lose beigelegt)
Breite:	45 mm	Verschraubung von vorne mit 2 Schrauben
Ausladung:	60 mm	Wandplatte Schwarz, Abm. ca. 150 x 45 mm
Wattage:	1 W	mit USB-Port, Ausladung ca. 60 mm
Netzspannung:	350 mA	
Schutzklasse:	III	
Sicherheitsnorm:	CE	
EEK-Leuchtmittel:	A++ - A	