Spezifikationen

BAULMANN

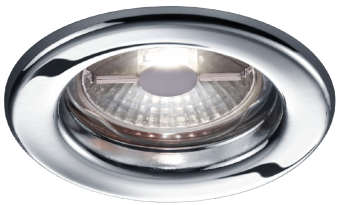

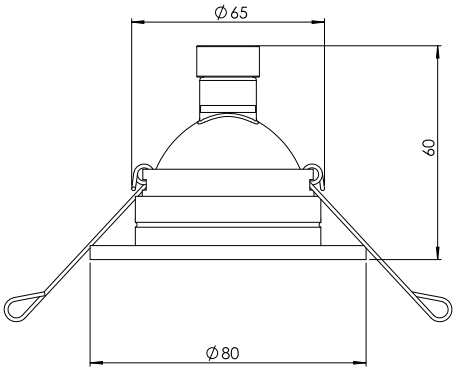

84.216.14

Oberfläche:	Chrom 14	Einbauleuchte Chrom
Lampenfassung:	für 1 x GU5,3 / 12 V	für 1 x GU5,3 MR16 12 V LED-Leuchtm.
Durchmesser:	80 mm	oder 1 x GX5,3 QR-CBC51 12 V/max. 50 W
Gewicht:	0,1 kg	
Netzspannung:	12 V	
Schutzklasse:	III	
Sicherheitsnorm:	CE	
EEK-Leuchtmittel:	A++ - C	