Spezifikationen

BAULMANN

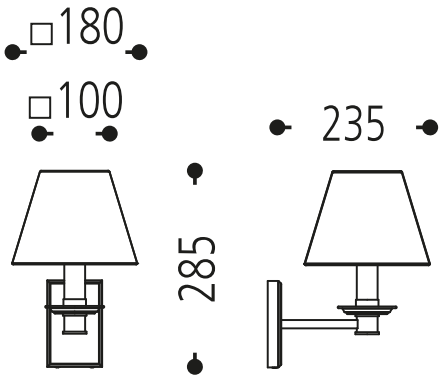

63.166.14-4130

Oberfläche:	Chrom 14
Lampenfassung:	für 1 x E14 / 230 V
Länge:	285 mm
Breite:	180 mm
Ausladung:	235 mm
Gewicht:	1,14 kg
Netzspannung:	230 V
Schutzart:	IP20
Schutzklasse:	I
Sicherheitsnorm:	CE
EEK-Leuchtmittel:	A++ - E

Wandleuchte Chrom
für 1 x E14, Schutzart IP 20
Schirm: Chintz naturweiß 135
Abmessungen oben ca. 100 x 100 mm,
unten ca. 180 x 180 mm, Höhe ca. 130 mm